## 3.NP - POŽÁRNÍ+AKUSTICKÝ PODHLED

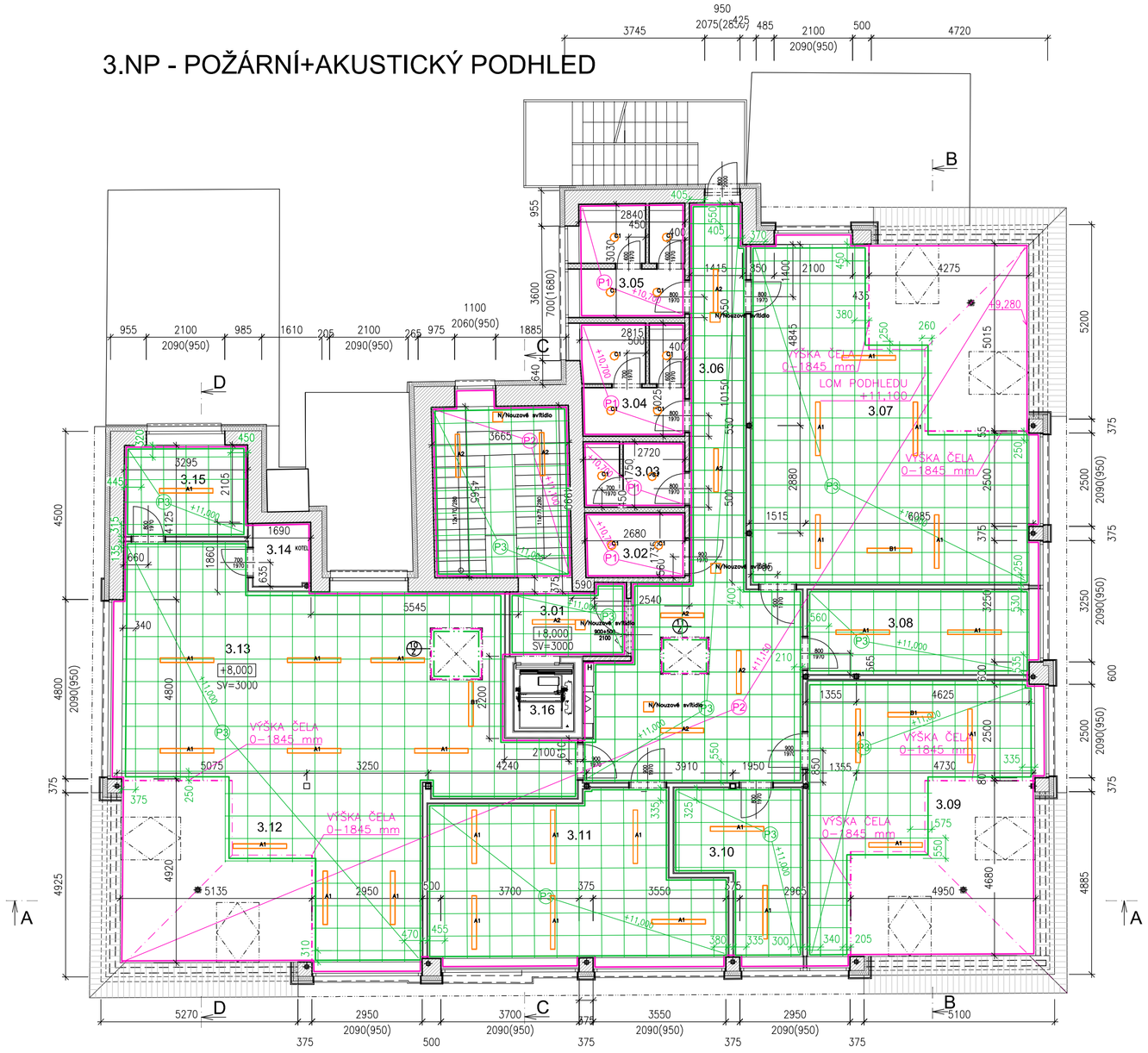


## ŘEZ A-A

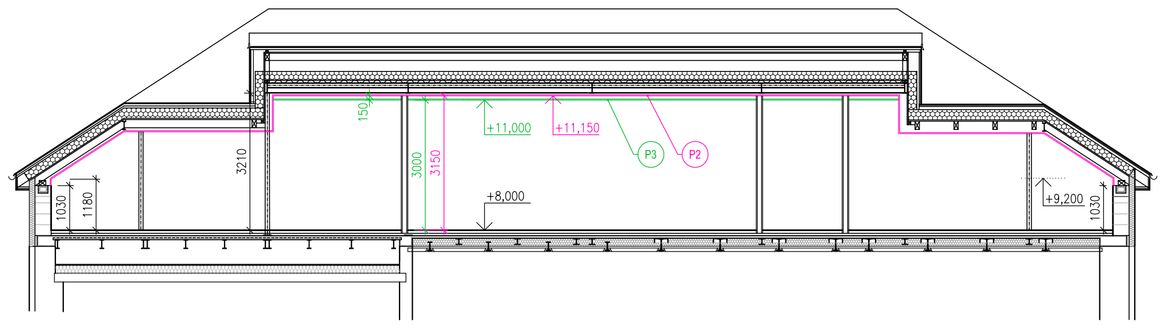


## ŘEZ B-B

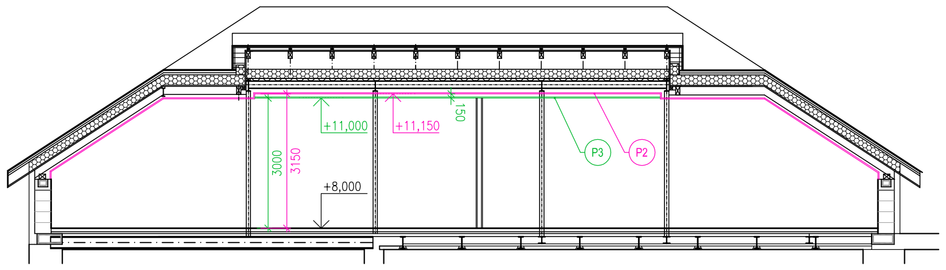


## ŘEZ C-C

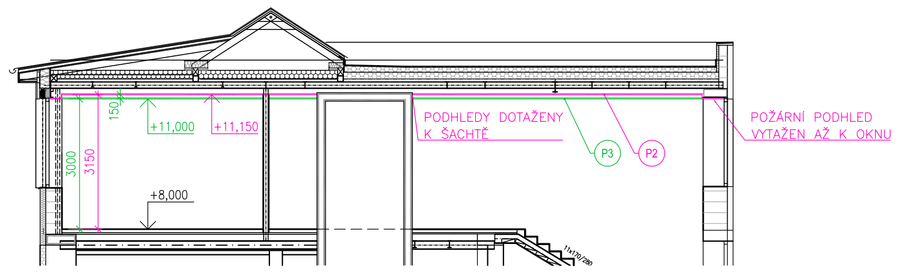


## ŘEZ D-D

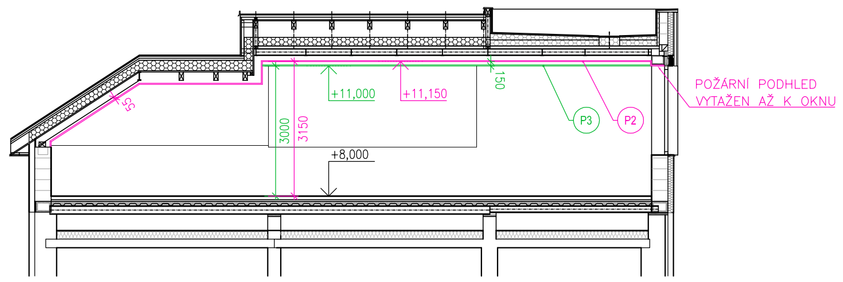


## LEGENDA ZNAČEK

- P1 — OBLAST PODHLEDU (POŽÁRNÍ/AKUST.)
- SVISLÉ ČELO PODHLEDU (POŽÁRNÍ/AKUST.)
- LOM V PODHLEDU (POŽÁRNÍ/AKUST.)
- A2 — SVÍTIDLO PŘISAZENÉ, VIZ TECHN. ZPRÁVA UM. OSVĚTLENÍ
- N/Nouzové svítidlo

## LEGENDA PODHLEDŮ

**P1**
- PODHLED POŽÁRNÍ, VE VÝŠCE +10,700
- 2x 12,5 mm SDK DESKA WHITE
- POŽ. ODOLNOST REI 30 DP3
- ZAVĚŠEN NA STROPNÍCH OCELOVÝCH VÁLCOVANÝCH PROFILECH
- UKONČEN NA PÓROBETONOVÝCH PŘÍČKÁCH
- PLOCHA cca 26,5 m²

**P2**
- PODHLED POŽÁRNÍ, VE VÝŠCE +11,150, V ŠIKMINÁCH KOPÍRUJÍCÍ TVAR STŘECHY
- 2x 12,5 mm SDK DESKA WHITE
- POŽ. ODOLNOST REI 30 DP3
- ZAVĚŠEN NA STROPNÍCH OCELOVÝCH VÁLCOVANÝCH PROFILECH/NA KROVECH
- UKONČEN NA PÓROBETONOVÉM OBVODOVÉM ZDIVU A VÝTAHOVÉ ŠACHTĚ, PROTAŽEN DO NADPRAŽÍ OKENNÍCH OTVORŮ
- PLOCHA cca 370 m²

**P3**
- PODHLED AKUSTICKÝ VE VÝŠCE +11,000 (SV=3000 mm)
- Z MINERÁLNÍCH KAZET 600x600 mm, TL. 25 mm
- ZAVĚŠEN NA POŽÁRNÍM PODHLEDU
- UKONČEN NA PÓROBETONOVÉM OBVODOVÉM ZDIVU A NA PÓROBETONOVÝCH A SDK PŘÍČKÁCH A VÝTAHOVÉ ŠACHTĚ.
- PLOCHA cca 287 m²
- NUTNO VYPRACOVAT KLADEČSKÉ SCHÉMA S UMÍSTĚNÍM OSVĚTLOVACÍCH A AV PRVKŮ, PRO OPTIMALIZACI PRŮŘEZU

**P5**
- POŽÁRNÍ PODHLED POD SCHODIŠTĚM ZE 2.NP DO 3.NP A OBKLAD OCELOVÉ KONSTRUKCE V KOTELNĚ (1.04)
- OPLÁŠTĚNÍ 2x 12,5 mm POŽÁRNÍ DESKA RED
- POŽ. ODOLNOST REI 45 DP3
- ZAVĚŠEN NA STROPNÍCH OCELOVÝCH VÁLCOVANÝCH PROFILECH
- UKONČEN NA VÝTAHOVÉ ŠACHTĚ A STROPU/STĚNĚ KOTELNY
- PLOCHA cca 15,8+4,7=20,5 m²

## SCHODIŠTĚ 2-3.NP
M 1:50

### PŮDORYS

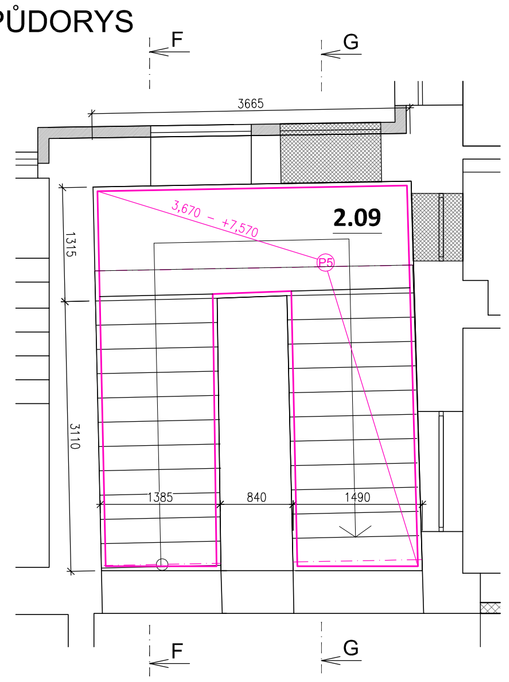


### ŘEZ G-G

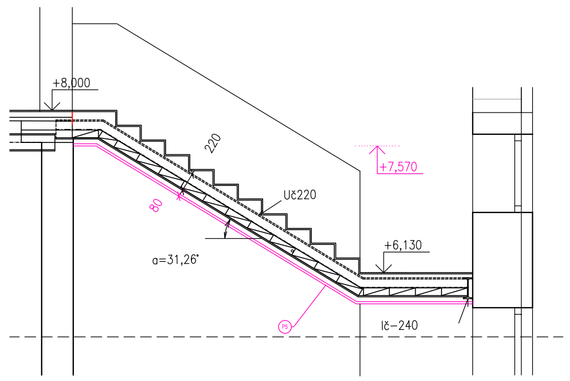


### ŘEZ F-F

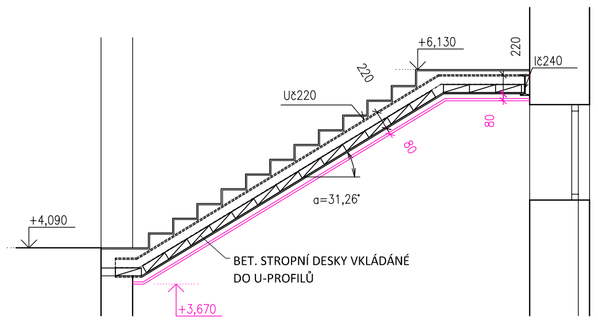


## NAPOJENÍ PODHLEDU NA SVĚTLÍK
M 1:25

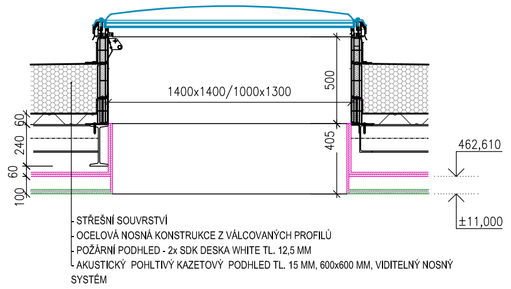


## POZNÁMKA

- VŠECHNY ROZMĚRY MUSÍ BÝT PŘED REALIZACÍ NA STAVBĚ ZNOVU ZAMĚŘENY
- KONSTRUKCE POŽÁRNÍHO PODHLEDU KOTVENA DO OCELOVÉ KCE STROPU/STŘECHY (VÁLCOVANÉ NOSNÍKY), NA ŠIKMÝCH ČÁSTECH STROPU ZAVĚŠENO NA KROVECH
- KONSTRUKCE AKUSTICKÉHO PODHLEDU ZAVĚŠENA NA POŽÁRNÍM PODHLEDU
- POŽÁRNÍ PODHLED PROVEDEN OKOLO OCELOVÝCH NOSNÍCH SLOUPKŮ, NÁSLEDNĚ POŽÁRNÍ OBKLAD SLOUPKŮ NAPOJEN NA PODHLED.
- POŽÁRNÍ PODHLED P1 BUDE VESTAVĚN MEZI PÓROBETONOVÉ PŘÍČKY Z 1. ETAPY, NÁSLEDNĚ BUDOU K PODHLEDU DOZDĚNY OSTATNÍ PŘÍČKY
- NA POŽÁRNÍ PODHLED BUDOU NÁSLEDNĚ NAPOJENY SDK PŘÍČKY
- AKUSTICKÝ PODHLED BUDE VESTAVĚN JIŽ DO JEDNOTLIVÝCH MÍSTNOSTÍ (MEZI SDK PŘÍČKY)
- ZDĚNÉ PŘÍČKY V 1.NP BUDOU DOZDĚNY K POŽÁRNÍMU PODHLEDU A PROVEDENO JEJICH SYSTÉMOVÉ PŘIPOJENÍ PRO ZAMEZENÍ PŘENOSU HLUKU A VIBRACÍ

0,000 = 454,61 m.n.m. B.p.v.


**DOKUMENTACE PROVÁDĚNÍ STAVBY**

**SWORTI, s.r.o.,**
Opáčkova 37, 637 00 Brno, Jundrov
IČO: 29310971

SWORTI
Opáčkova 37, Brno 637 00
IČO: 29310971 www.sworti.cz


| | | | |
|---|---|---|---|
| HIP: | Ing. Otmar Voneš | STUPEŇ: | **DPS** |
| ZODP. PROJEKTANT: | Ing. arch. Milan Grygar (AI) | DATUM: | **03/2020** |
| ARCHITEKT: | Ing. arch. František Stankay, Ing. arch. Jakub Zach | Č. ZAKÁZKY: | **20-01** |
| PROJEKTANT: | Ing. arch. Jakub Zach, Ing. Pavel Máčal, Bc. František Kladiva | MĚŘÍTKO: | **1:100** |
| INVESTOR: | **Obec Koněšín, Koněšín 145, 675 02 Koněšín** | | **8xA4 (ISO A1)** |
| AKCE: | **MODERNIZACE ŠKOLY V KONĚŠÍNĚ**<br>PARCELNÍ ČÍSLO 90, KATASTRÁLNÍ ÚZEMÍ KONĚŠÍN (6669041) | | |
| ČÁST: | **D.1.1**<br>**ARCHITEKTONICKÉ A STAVEBNÍ ŘEŠENÍ** | | |
| VÝKRES: | **NOVÝ STAV - PODHLEDY 3.NP a SCHODIŠTĚ** | Č. VÝKRESU: | **D.1.1.118a** |


Dokumentace je výsledkem duševní tvůrčí činnosti, která je chráněna ve smyslu zákona č. 121/2000 Sb. v platném znění. Její použití, využití a jakékoliv úpravy jsou vázány písemným souhlasem autora díla na základě licenční smlouvy.